ES Manual de Usuario

In-Wall **Wi-Fi** SOUND**AROUND** Controller

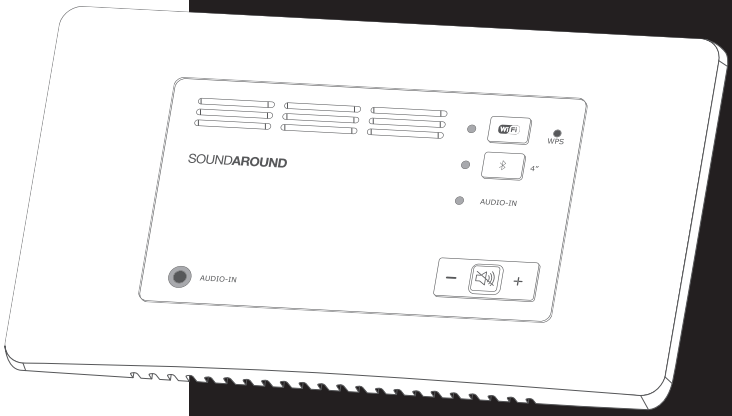

eissound

KBSOUND®

FCC compliance information

This device complies with Part 15 of the FCC Rules. Operation is subject to the following two conditions: (1) this device may not cause harmful interference, and (2) this device must accept any interference received, including interference that may cause undesired operation.

This product does not contain any user serviceable components. Any unaothorized product changes or modifications will invalidate warranty and all applicable regulatory certifications and approvals, including authority to operate this device.

This equipment has been tested and found to comply with the limits for a Class B digital device, pursuant to part 15 of the FCC Rules. These limits are designed to provide reasonable protection against harmful interference in a residential installation. This equipment generates, uses and can radiate radio frequency energy and, if not installed and used in accordance with the instructions, may cause harmful interference to radio communications. However, there is no guarantee that interference will not occur in a particular installation. If this equipment does cause harmful interference to radio or television reception, which can be determined by turning the equipment off and on, the user is encouraged to try to correct the interference by one or more of the following measures:

- Reorient or relocate the receiving antenna.

- Increase the separation between the equipment and receiver.

- Connect the equipment into an outlet on a circuit different from that to which the receiver is connected to.

- Consult the dealer or an experienced radio/TV technician for help.

Operations in the 5.15-5.25GHz band are restricted to indoor usage only.

The product comply with the FCC portable RF exposure limit set forth for an uncontrolled environment and are safe for intended operation as described in this manual. The further RF exposure reduction can be achieved if the product can be kept as fas as possible from the user body (more than 20cm) or set the device to lower output power if such function is available.

Industry Canada notice

This equipment complies with Canadian RSS-210. This device complies with Industry Canada licence-exempt RSS standard(s). Operation is subject to the following two conditions: (1) this device may not cause interference, and (2) this device must accept any interference, including interference that may cause undesired operation of the device.

Le présent appareil est conforme aux CNR-210 d'Industrie Canada applicables aux appareils radio exempts de licence. L'exploitation est autorisée aux deux conditions suivantes: (1) l'appareil ne doit pas produire de brouillage, et (2) l'utilisateur de l'appareil doit accepter tout brouillage radioélectrique subi, même si le brouillage est susceptible d'en compromettre le fonctionnement.

Caution: (i) the device for operation in the band 5150-5250 MHz is only for indoor use to reduce the potential for harmful interference to co-channel mobile satellite systems; (ii) the maximum antenna gain permitted for devices in the bands 5250-5350 MHz and 5470-5725 MHz shall comply with the e.i.r.p. limit; and (iii) the maximum antenna gain permitted for devices in the band 5725-5825 MHz shall comply with the e.i.r.p. limits specified for point-to-point and non point-to-point operation as appropriate. (iv) Users should also be advised that high-power radars are allocated as primary users (i.e. priority users) of the bands 5250-5350 MHz and 5650-5850 MHz and that these radars could cause interference and/or damage to LE-LAN devices.

Avertissement: Le guide d'utilisation des dispositifs pour réseaux locaux doit inclure des instructions précises sur les restrictions susmentionnées, notamment : (i) les dispositifs fonctionnant dans la bande 5 150-5 250 MHz sont réservés uniquement pour une utilisation à l'intérieur afin de réduire les risques de brouillage préjudiciable aux systèmes de satellites mobiles utilisant les mêmes canaux; (ii) le gain maximal d'antenne permis pour les dispositifs utilisant les bandes 5 250-5 350 MHz et 5 470-5 725 MHz doit se conformer à la limite de p.i.r.e.; (iii) le gain maximal d'antenne permis (pour les dispositifs utilisant la bande 5 725-5 825 MHz) doit se conformer à la limite de p.i.r.e. spécifiée pour l'exploitation point à point et non point à point, selon le cas. (iv) De plus, les utilisateurs devraient aussi être avisés que les utilisateurs de radars de haute puissance sont désignés utilisateurs principaux (c.-à-d., qu'ils ont la priorité) pour les bandes 5 250-5 350 MHz et 5 650-5 850 MHz et que ces radars pourraient causer du brouillage et/ou des dommages aux dispositifs LAN-EL.

The product comply with the Canada portable RF exposure limit set forth for an uncontrolled environment and are safe for intended operation as described in this manual. The further RF exposure reduction can be achieved if the product can be kept as far as possible from the user body or set the device to lower output power if such function is available.

Instrucciones de seguridad

1. Lea, guarde y siga estas instrucciones.

2. Preste atención a todas las advertencias.

3. ***ADVERTENCIA:*** *Para reducir el riesgo de incendio o descarga eléctrica, no exponga el aparato a la lluvia o la humedad.*
Este producto es para uso en interiores.

4. Limpiar únicamente con un paño seco.

5. No bloquee las aberturas de ventilación. Instale de acuerdo con las instrucciones del fabricante.

6. No lo coloque cerca de ninguna fuente de calor, como radiadores, rejillas de calefacción, estufas u otros aparatos (incluidos los amplificadores) que produzcan calor.

7. Use sólo adaptadores / accesorios especificados por el fabricante.

8. Opere este producto solo con el tipo de fuente de alimentación indicado en el panel posterior.

9. Mantenga este producto a una distancia segura de llamas, como una vela encendida.

10. Cuando se necesiten piezas de repuesto, asegúrese de que su servicio técnico utiliza piezas de repuesto especificadas por el fabricante o que tengan las mismas características que la pieza original. Las sustituciones no autorizadas pueden provocar incendios, descargas eléctricas u otros daños.

11. El rango de temperatura de funcionamiento recomendado es de 5ºC a 40ºC (41ºF - 104ºF).

12. ***ADVERTENCIA:*** *Aunque el producto está en modo OFF, está conectado a la red eléctrica.*

Este símbolo en el producto significa que existe tensión peligrosa, sin aislamiento dentro de la carcasa del producto que puede presentar un riesgo de descarga eléctrica.

Este símbolo en el producto significa que existen instrucciones de funcionamiento y mantenimiento importantes en esta guía.

Este equipo es de clase II o doble aislamiento eléctrico. Ha sido diseñado de tal manera que no requiere seguridad de conexión a tierra.

DISPOSICION

Este producto se puede reciclar. Los productos que llevan este símbolo NO se deben tirar con la basura doméstica normal. Al final de la vida del producto, llévelo a un punto de recogida destinado al reciclado de aparatos eléctricos y electrónicos. Obtenga más información sobre los puntos de retorno y recolección a través de su autoridad local. La Directiva Europea sobre residuos de aparatos eléctricos y electrónicos (RAEE) se aplicó para reducir drásticamente la cantidad de residuos destinados a los vertederos, de esta forma reducir el impacto ambiental en el planeta y en la salud humana. Por favor actúe responsablemente reciclando los productos usados. Si este producto sigue siendo utilizable, considere regalarlo o venderlo.

Nuestra gama Wi-Fi SOUNDAROUND comprende el Controlador In Wall Wi-Fi SOUNDAROUND, junto con nuestros altavoces Wi-Fi SOUNDAROUND SA 30W y SA 50W.

El Controlador In Wall Wi-Fi SOUNDAROUND está enfocado para la industria de la construcción y para propósitos de instalación. Los SOUNDAROUND Wi-Fi Speakers SA 30W y SA 50W son productos complementarios y portátiles que coexisten con el Controlador In Wall.

POWERED BY

Qualcomm® AllPlay™

Qualcomm® AllPlay™ Radio

powered by tunein

Spotify napster doubleTwist™ Rhapsody soma fm DAR.fm AUPEO!®

CC-1203ESP-01
64460132

1. Descripción del panel 6

2. Requisitos de instalación y alimentación 6

3. Indicaciones del Led 11

4. Configuración 12

4.1 Requisitos mínimos 12

4.2 Descargar la App 12

4.3 Conexión del controlador SOUNDAROUND a una red Wi-Fi 13

4.3.1 Método del navegador web 13

4.3.2 Método de botón WPS 15

4.3.3 Vía App 15

4.3.4 Conexión Ethernet cableada 17

5. Reproducir música 17

5.1 Modo Wi-Fi 17

5.2 Modo Bluetooth 20

5.3 Modo Audio-In 21

6. Configuraciones 23

7. FAQ's 25

8. Especificaciones 28

1. Descripción del teclado

PANEL FRONTAL

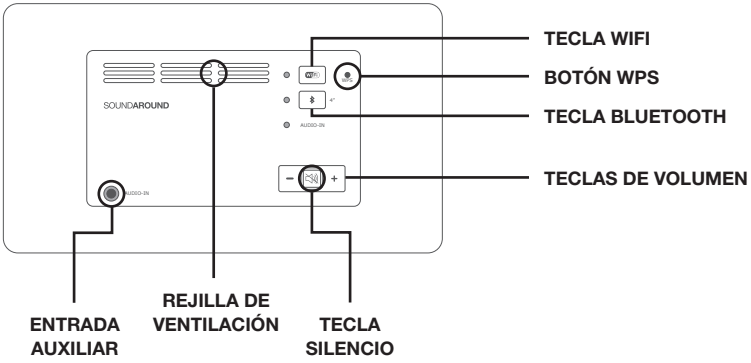

2. Instalación y requisitos de potencia

Instalación básica

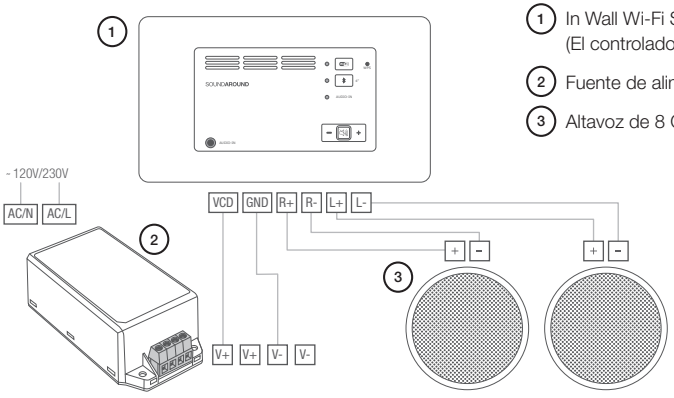

1. In Wall Wi-Fi SOUNDAROUND Controller (El controlador)
2. Fuente de alimentación
3. Altavoz de 8 Ohm

El controlador está montado en una caja de empotrar EISSOUND (Ref. 18214)
125 x 75 x 35 mm
(4,92 x 2,95 x 1,37 inch)

Requisitos de Potencia

El Controlador es alimentado por una fuente de alimentación externa. Se puede usar cualquier fuente de alimentación de 24 Vdc, 15 Vdc, 12 Vdc según la salida de audio necesaria y la cantidad de Controladores instalados.

SALIDA POTENCIA DE AUDIO				
		Impedancia de los Altavoces		
		4 ohms	8 ohms	16 ohms
Alimentación	24Vdc	----	25+25W	15+15W
Fuente	15Vdc	16+16W	10+10W	5,5+5,5W
Voltaje	12Vdc	10+10W	6+6W	3,5+3,5W

CONSUMO				
		Impedancia de los Altavoces		
		4 ohms	8 ohms	16 ohms
Alimentación	24Vdc	----	60W	44W
Fuente	15Vdc	45W	27W	18W
Voltaje	12Vdc	30W	18W	14W

2.1 GUÍA DE INSTALACIÓN

2.1.1 Consejo

Se recomienda colocar el router en un lugar donde la señal Wi-Fi se distribuya por igual en toda la casa o instalación.

Tenga cuidado con los siguientes obstáculos físicos al colocar los Controladores y otros dispositivos inalámbricos, como el router. Algunas superficies pueden absorber la señal Wi-Fi y causar pérdida de señal y comportamiento no deseado.

MATERIAL	NIVEL DE INTERFERENCIA
Madera	Bajo
Sintético	Bajo
Vidrio	Bajo
Agua	Medio
Ladrillo	Medio
Mármol	Medio
Yeso	Alto
Hormigón	Alto
Metal	Muy alto

La interferencia inalámbrica ocurre cuando dos o más dispositivos inalámbricos compiten por la misma banda Wi-Fi, lo que puede ocasionar problemas de rendimiento. Tenga en cuenta si alguno de los siguientes dispositivos está instalado en la misma área que los Controladores y el router y manténgalos lo más lejos posible (distancia mínima entre ellos de 50 cm): 2,4 GHz o teléfonos inalámbricos DECT, transmisores de video inalámbricos que operan en Banda Wi-Fi de 2.4GHz o 5GHz, microondas, cámaras de seguridad inalámbricas, puntos de acceso inalámbrico y extensores, monitores para bebé de 2.4 GHz, dispositivos para abrir puertas de garaje, marcos de fotos inalámbricos...

Requisitos mínimos del router: Router Wi-Fi 802.11n con cifrado WPA2-PSK (AES), 5 GHz altamente recomendado.

Requisitos mínimos para smarthome /tablets: Android 4.1 / iOS 7.0 y posterior.

2.1.2 Ubicación del Controlador

Elija la ubicación correcta para los Controladores. Tenga en cuenta las recomendaciones de instalación anteriores.

Instale la caja de empotrar EISSOUND (Ref. 18214) o haga una cavidad con las siguientes dimensiones.

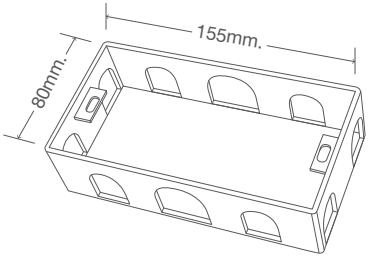

Profundidad: 41 mm.

En paredes de hormigón utilice la caja de empotrar

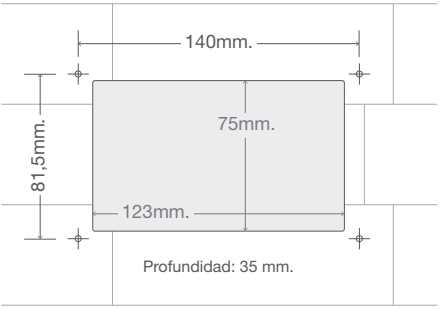

Profundidad: 35 mm.

Instalación en paredes de pladur

2.1.3 Cableado

Inserte en la caja los cables de la fuente de alimentación, cables de altavoz y, opcionalmente, el cable de Ethernet. Para obtener el mejor rendimiento del sistema, recomendamos la opción con la conexión Ethernet cableada.

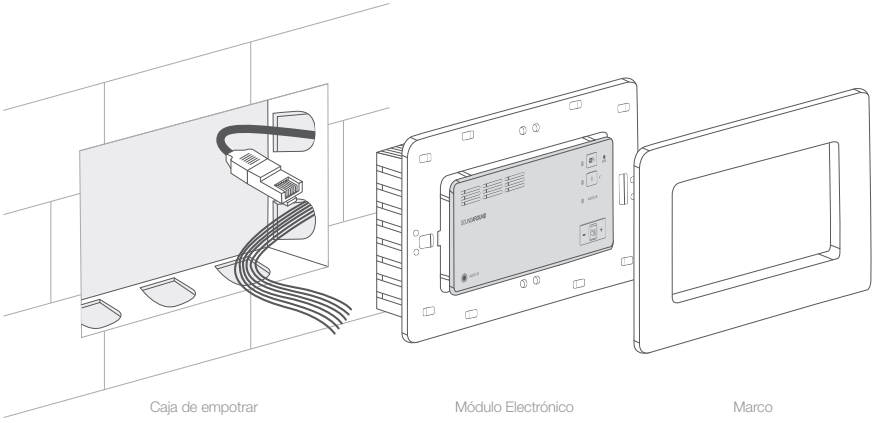

Caja de empotrar Módulo Electrónico Marco

2.1.4 Conexión y Configuración de los swicthes

- Conecte los cables a los Terminales del Controlador.
- Conecte el conector de Ethernet al Controlador si corresponde.
- Seleccione los switches para elegir la salida de audio / nivel de volumen (máximo, medio, bajo) y la salida mono / estéreo.

PANEL POSTERIOR

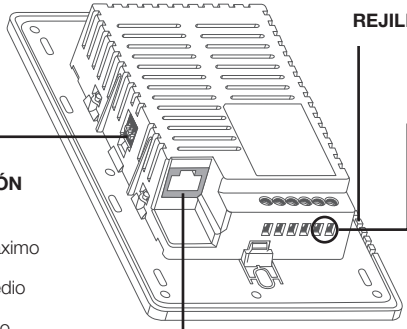

REJILLAS DE VENTILACIÓN

TERMINALES

VDC	= Entrada de alimentación DC (12-24Vcc)
GND	= Negativo de alimentación (masa)
R+ / R-	= Salida del altavoz derecho
L+ / L-	= Salida del altavoz izquierdo

PROGRAMACIÓN DE SWITCHES

- Volumen máximo
- Volumen medio
- Volumen bajo
- Estéreo
- Mono

ETHERNET
Conector RJ45

2.1.5 Instalación del Controlador

Inserte el Controlador en la pared y asegúrelo con tornillos.

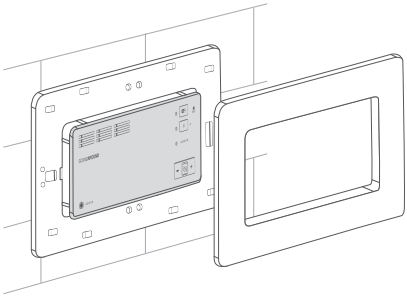

Fije el marco al Controlador.
Cuida la posición del marco:
los orificios de ventilación deben estar en la parte inferior,
NO en la parte superior
(el marco tiene una posición única).

2.1.6 Encendido

Al conectar la fuente de alimentación los 3 leds parpadearán simultáneamente durante 40 “. Espere hasta que el LED de Wi-Fi parpadee en blanco.

2.1.7 Configuración de Red

Para configurar el Controlador a la red inalámbrica, siga los pasos en el capítulo 4.

3. Indicaciones del LED

Opciones de Música

MODO	LED	REBOOTING	ESTADO
Wi-Fi	Parpadeo lento en **Blanco**	Rebooting (40”)	Buscando red Wi-Fi
	Parpadeo rápido en **Blanco**		Conexión Wi-Fi en proceso
	Blanco		Wi-Fi conectado (audio OFF)
	Verde		SPOTIFY Streaming
	Azul		Wi-Fi streaming (audio ON)
BT	Parpadeo lento en **Azul**	Rebooting (40”)	Esperando conexión con dispositivo BT previamente emparejado (60”)
	Parpadeo rápido en **Azul**		Proceso de emparejamiento BT
	Azul		BT conectado
AUDIO-IN	Parpadeo lento en **Rojo**	Rebooting (40”)	
	Rojo		AUDIO-IN activado (audio ON)

Estado general del LED

En espera: todos los leds se apagarán después de 2 minutos de inactividad.
Vol - / + : el LED parpadea con aumento / disminución de volumen.
Restablecer a los valores predeterminados de fábrica: todos los leds parpadean simultáneamente (blanco, azul y rojo).
Actualización firmware: el LED Wi-Fi parpadea en diferentes colores.
Silencio: el LED parpadea lentamente. El audio está silenciado pero la transmisión continúa recibiéndose.

4. Configuración

4.1 REQUISITOS MÍNIMOS

- Router Wi-Fi 802.11n, con cifrado WPA2-PSK (AES).
- Para Multiroom, recomendamos un router multimedia de 5 GHz (velocidad> 600 Mbps).
- Para una mejor operación, el router debe colocarse en un punto céntrico de la casa o instalación.
- Requisitos de smartphone / tablet: Android 4.1 o superior, iOS 7.0 o superior.

4.2 DESCARGAR LA APP

USUARIOS DE APPLE

En el Apple App Store de su dispositivo iOS para descargar la App **ALLPLAY JUKEBOX**

USUARIOS DE ANDROID

En Google Play Store de su dispositivo ANDROID para descargar la App **ALLPLAY JUKEBOX**

4.3 CONECTAR SU CONTROLADOR SOUNDAROUND IN WALL WI-FI A UNA RED WI-FI

4.3.1 Método del navegador web

Para configurar el Controlador, presione la tecla Wi-Fi durante 8 “. Inmediatamente los tres LEDS parpadearán simultáneamente. Espere hasta que el LED Wi-Fi parpadee lentamente en blanco.

Vaya a la configuración Wi-Fi de su smartphone / tablet y busque el S-AROUND IWW (+ seis caracteres, que son el hardware -dirección MAC única de cada Controlador-). Deberá esperar aproximadamente 1 minuto antes de que aparezca el controlador SOUNDAROUND.

Seleccione el controlador. El LED de Wi-Fi parpadeará rápidamente para indicar que el controlador está esperando para configurar la conexión de red.

Automáticamente, el navegador web predeterminado del smartphone / tablet se inicia y redirige a la página web de inicio de sesión.
Si no se redirige automáticamente, abra el navegador web en su smartphone / tablet (safari, google chrome) y en la barra de búsqueda ingrese el siguiente número de dirección IP: **172.19.42.1**

A continuación, se le pedirá que asigne el nombre a su Controlador, Ej. Cocina, dormitorio, gimnasio... Cuando termine, presione siguiente.

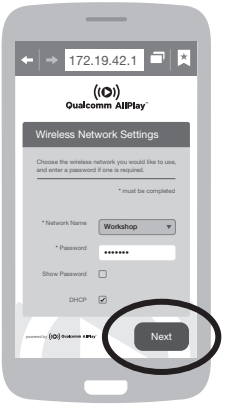

Ahora seleccione su red Wi-Fi de la lista de redes, ingrese su contraseña, presione siguiente y luego conectar.

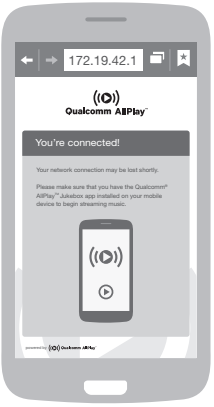

Cuando esté conectado a su red, el LED Wi-Fi del Controlador se ENCENDERÁ en blanco. El smartphone / Tablet se desconectará automáticamente del controlador y se volverá a conectar con la conexión de red previa.

Nota: *Si su router no asigna una dirección IP automáticamente, cambie la función DHCP a OFF y luego ingrese la dirección IP manualmente. Luego, teclee la clave de red nuevamente si es necesario, y presione "CONECTAR".*

El Controlador guarda la conexión y no será necesario volver a configurar la conexión. Se conectará automáticamente.

4.3.2 Método de botón WPS

Verifique de antemano que su router tenga la función/tecla WPS.
Para configurar el Controlador, presione la tecla Wi-Fi durante 8 “. Inmediatamente los tres LEDS parpadearán simultáneamente. Espere hasta que el LED Wi-Fi parpadee lentamente en blanco.

- Presione el botón WPS en la parte frontal del Controlador insertando un objeto fino no metálico en el orificio WPS. El LED Wi-Fi parpadea rápidamente para indicar que el Controlador está esperando para configurar la conexión de red.

- Presione el botón WPS en su router Wi-Fi. La conexión debe ser automática, pero puede consultar la tabla de indicaciones LED anterior si no está seguro.

- Cuando esté conectado a su red, el LED Wi-Fi del Controlador se ENCENDERÁ en blanco.

- El Controlador aparecerá con el identificador predeterminado de fábrica (SOUNDAROUND CONTROLLER). Para personalizar el nombre, abra el menú de configuración en su aplicación.

4.3.3 Método App

Para usuarios de iOS
No aplica.

Para usuarios de ANDROID
Presione la tecla Wi-Fi por 8” en el controlador. Inmediatamente los tres leds parpadearán simultáneamente y esperar hasta que el LED Wi-Fi parpadee lentamente en blanco.

Abra la App ALLPLAY JUKEBOX y vaya a la lista de menú “Seleccionar un reproductor” y presione el botón “+” para agregar el Controlador a la red.

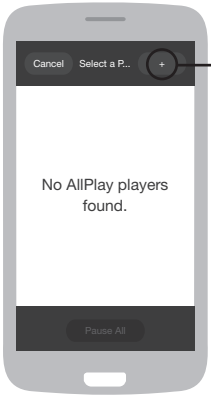

Abra la aplicación y vaya a la lista “Seleccionar un reproductor”.

Presione el botón “+” para agregar un Controlador

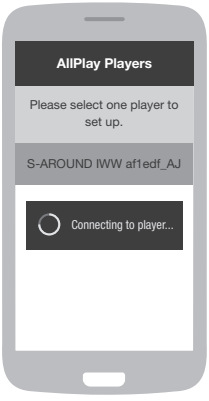

Seleccione su red Wi-Fi en la lista de redes e ingrese su contraseña. Seleccione Siguiente.

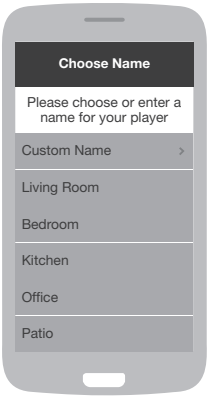

Asigna un nombre a tu controlador.

4.3.4 Conexión por Cable Ethernet

Si su Controlador está conectado a una red por cable una vez que configura su router, el Led Wi-Fi del Controlador se ENCENDERÁ en blanco.

- El controlador aparecerá con el identificador predeterminado de fábrica (CONTROLADOR SOUNDAROUND). Para personalizar el nombre, abra el menú de configuración en su App.

5. Reproducir música

Asegúrese de que su Smartphone / Tablet, dispositivos de audio y los Controladores estén todos conectados a la misma red Wi-Fi.

5.1 MODO WI-FI

El Controlador se encuentra automáticamente en modo Wi-Fi y el LED de Wi-Fi está encendido en blanco. Para seleccionar el modo Wi-Fi, presione la tecla Wi-Fi en el panel frontal de su Controlador.

Abra la App ALLPLAY JUKEBOX en su Smartphone / Tablet, luego de unos segundos verá la lista de los Controladores que ya ha configurado (Salón, Dormitorio, Cocina, Gimnasio, etc…).

Seleccione la habitación / área a la que desea transmitir música. La App abrirá el menú para seleccionar las fuentes de música. En modo Wi-Fi las opciones son:

A. Música en el dispositivo
B. Música en la red
C. Servicios de música

A. Música en el Dispositivo
Reproduce la música almacenada en el dispositivo.

B. Música en la Red
La App localiza los servidores DLNA conectados a su red doméstica. Puede ser un NAS (almacenamiento conectado a la red), un ordenador con función de servidor DLNA (Windows 7 y superior). Hay varios software de servidor DLNA para Windows y OSX, por ejemplo, Serviio, Plex, EyeConnect, DivxPlayer.

C. Servicios de Música
Reproduzca música a través de una App alternativa. Su Controlador y ALLPLAY JUKEBOX le permiten transmitir música en línea como Spotify, Rhapsody, Napster y más. Abra la pestaña Servicio de música, seleccione y abra la aplicación y reproduzca la música. Es posible que deba estar registrado y para ciertas aplicaciones como Spotify aplica tarifas Premium. Si usa Spotify, el LED estará encendido en verde.

- **Internet Radio:** una de las Apps destacadas es Qualcomm® AllPlay ™ Radio, con tecnología TuneIn Radio. Esta aplicación le permite escuchar más de 100,000 estaciones de radio por Internet en todo el mundo.

Advertencia: *las aplicaciones contenidas en los servicios de música (como Spotify) se ejecutan en diferentes versiones de diferentes sistemas operativos, utilizando diferentes dispositivos de diferentes marcas. Como resultado, su funcionamiento puede presentar algunas diferencias entre dispositivos con la App Jukebox.*

5.1.1 Opciones de reproducción de música en modo Wi-Fi
La aplicación ofrece las siguientes opciones:

5.1.2 Modo Fiesta
Varios smartphones / tablet pueden reproducir y agregar pistas de música a una lista de reproducción compartida que luego se reproduce en una habitación / área específica (Controlador) o en las habitaciones / áreas que se hayan agrupado. (ver modo Multiroom).

5.1.3 Modo Multi-Usuario - Multizona

Un usuario puede reproducir diferentes pistas de música simultáneamente en diferentes salas / áreas (Controladores) desde el mismo smartphone / tablet.

Varios smartphones / tablets (usuarios) pueden reproducir y agregar pistas de música simultáneamente en diferentes salas / áreas (Controladores).

5.1.4 Modo Multiroom

El modo Multiroom significa que tiene más de una habitación / área (varios Controladores) y están agrupados.

Notas:

1. Todos los Controladores y / o Altavoces deben estar conectados a la misma red Wi-Fi.

2. La velocidad de la red es muy importante para garantizar el modo Multiroom. Si hay más de dos controladores agrupados, recomendamos el uso de un router multimedia de 5 GHz.

Para crear un grupo, abra la App y vaya a la pantalla “Seleccionar un reproductor”. Presione el botón “Agrupar” en la habitación / área con la que desea crear el grupo. Seleccione de la lista las habitaciones / áreas que desea agrupar y seleccione finalizar cuando termine. Una vez que se crea el grupo, reproduzca su música.

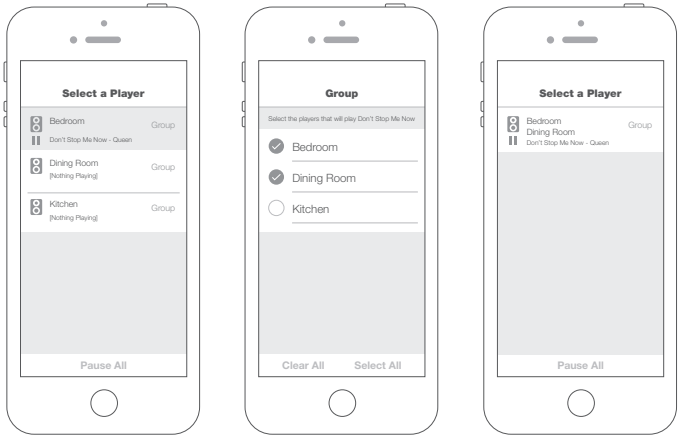

5.2 Modo Bluetooth

El Controlador IN Wall Wi-Fi SOUNDAROUND incluye un receptor de audio Bluetooth que se puede conectar a un dispositivo compatible con Bluetooth (smartphone / tablet). Antes de comenzar cualquier proceso de emparejamiento, le recomendamos que verifique que su dispositivo Bluetooth tenga perfiles A2DP / AVRCP. Además, el proceso de sincronización puede variar entre fabricantes. Lea atentamente el manual de usuario de su dispositivo Bluetooth de antemano. Para un correcto emparejamiento, asegúrese de que el dispositivo Bluetooth esté cerca del Controlador al realizar esta tarea.

Para activar el modo BLUETOOTH, presione la tecla Bluetooth por 4”. Una vez que el LED azul parpadea, está listo para emparejar. El Controlador permanece en modo de sincronización durante un minuto. Si el dispositivo Bluetooth no está conectado durante este tiempo, el Controlador regresa automáticamente al modo Wi-Fi y se debe repetir el proceso.

Abra el menú de configuración de Bluetooth en su dispositivo Bluetooth (smartphone / tablet) y seleccione el identificador BLUETOOTH del Controlador (el mismo identificador UNICO previamente configurado para el modo Wi-Fi). Este es el momento de emparejarse. Este paso solo será necesario la primera vez para cada dispositivo Bluetooth.

Una vez que se establece la conexión, el LED azul dejará de parpadear y permanecerá encendido mientras se usa el dispositivo Bluetooth y este dentro del alcance de cobertura (aproximadamente 10 metros).

A partir de este momento se puede reproducir la música. Su dispositivo controlará directamente todas las funciones como elegir la canción, reproducir, pausar, volumen ... no la App JUKEBOX ALLPLAY. El Controlador volverá al modo Wi-Fi cuando el Bluetooth esté desconectado o fuera de rango de cobertura.

5.2.1. BLUETOOTH Re-streaming

Una vez que su dispositivo Bluetooth está conectado al controlador, puede aprovechar la ventaja de la red Wi-Fi y re-transmitir la señal Bluetooth (su música) a otras habitaciones / áreas conectadas a la misma red Wi-Fi. Esta es una característica ÚNICA del Controlador SOUNDAROUND.

IMPORTANTE:

1. Para el correcto funcionamiento de esta función, recomendamos utilizar un router multimedia 5GHz.

2. El alto tráfico en la red (transmisión de video, descarga de archivos, etc.) afecta negativamente el rendimiento.

3. Si se ha creado un grupo previamente, el Controlador volverá a transmitir automáticamente la señal Bluetooth al mismo grupo. Verifique la App ALLPLAY JUKEBOX de antemano para ver si existe dicho grupo.

4. Si el usuario desea volver a transmitir la señal Bluetooth a un grupo diferente, se debe crear un nuevo grupo (modo Multiroom) utilizando la App ALLPLAY JUKEBOX antes de elegir el modo Bluetooth.

5.3 Modo AUDIO-IN

Puede conectar un dispositivo de audio externo al conector de entrada de jack de 3,5 mm AUDIO-IN en la parte frontal del Controlador. El Controlador ingresará en el modo AUDIO-IN automáticamente.
El indicador LED se encenderá en rojo.
La fuente de audio AUDIO-IN también se puede seleccionar en la App ALLPLAY JUKEBOX en su smartphone / tablet. Seleccione el Controlador - Modo de entrada - Entrada de línea.

En este momento se puede reproduce la música. El dispositivo de audio externo controlará directamente todas las funciones, como la selección de la canción, reproducción, pausa, volumen ... no desde la App JUKEBOX ALLPLAY.
Tenga en cuenta que el volumen de la música en el modo AUDIO-IN es la suma entre el volumen del dispositivo de audio externo conectado al Jack y el volumen del Controlador (administrado por las teclas de volumen o la App). Para obtener el mejor resultado, busque un equilibrio entre el volumen en el dispositivo externo y el Controlador ajustando ambos.
El Controlador volverá al modo Wi-Fi cuando el AUDIO-IN esté desconectado.

Notas:

1. Si no está reproduciendo música con la entrada de la toma AUDIO-IN, no deje el dispositivo de audio o el cable de conexión conectado al controlador, ya que esto puede provocar interferencias y reproducir ruidos.

5.3.1 Re-transmisión de AUDIO-IN

Una vez que su dispositivo de audio externo está onectado al Controlador, puede aprovechar la ventaja de la red Wi-Fi y re- transmitir la señal AUDIO-IN (su música) a otras habitaciones / áreas conectadas a la misma red. Esta es una característica ÚNICA del Controlador SOUNDAROUND.

IMPORTANTE:

1. Para el correcto funcionamiento de esta función, le recomendamos que utilice un router multimedia 5 GHz.

2. El alto tráfico en la red (transmisión de video, descarga de archivos, etc.) afecta negativamente el rendimiento.

3. Si se ha creado un grupo previamente, el Controlador volverá a transmitir automáticamente la señal AUDIO-IN al mismo grupo. Verifique la App ALLPLAY JUKEBOX de antemano para ver si existe dicho grupo.

4. Si el usuario desea volver a transmitir la señal AUDIO-IN a un grupo diferente, se debe crear un nuevo grupo (modo Multiroom) utilizando la App ALLPLAY JUKEBOX antes de elegir el modo AUDIO-IN.

6. Configuraciones

En el menú de configuración, puede acceder a diferentes opciones, de la siguiente manera:

REPRODUCTOR
Cuando el usuario presione el nombre asignado al Controlador, verá todos los detalles relacionados con ese Controlador. Este menú ofrece las siguientes opciones:

1. Nombre del REPRODUCTOR
El usuario puede personalizar el nombre del Controlador. Si cambia el nombre, es obligatorio actualizar el emparejamiento Bluetooth en su dispositivo Bluetooth. Elimine los emparejamientos anteriores y vuelva a vincular con el controlador.

2. Actualización de firmware
Si activa la actualización del firmware, el Controlador estará inoperable por unos minutos. Asegúrese de que el Controlador esté siempre encendido.

- Si después de la actualización del firmware, el Controlador no sale del modo de reinicio (todos los LEDS parpadean por más de 40 “), presione el botón WPS en su Controlador durante 6” y luego suéltelo.

- Después de soltar, se restablece el valor predeterminado de fábrica. Espere 40” hasta que finalice el modo de reinicio. Cuando el Wi-Fi parpadea en blanco, el proceso de configuración debe realizarse.

- Vaya a la App y repita el proceso de actualización del firmware.

3. Contraseña
La contraseña es una medida de seguridad para evitar el acceso de otros usuarios y cambiar los parámetros de configuración.

4. Reiniciar / Restablecer

Reiniciar:

Al seleccionar comenzará el proceso de reinicio. Espere 40” hasta que el modo de reinicio finalice y el LED Wi-Fi esté encendido en blanco. El reinicio NO borra la configuración del Controlador (identificador y configuración de conexión de red).
Para activar manualmente el RESTART: Presione al mismo tiempo la tecla VOLUME +, VOLUME- y MUTE.

Restablecer a la configuración de fábrica:

Esto restablecerá el Controlador a su configuración predeterminada de fábrica. Tendrá que volver a configurar el Controlador con su red Wi-Fi. No volverá a aparecer en la lista de reproductores hasta que se haya configurado nuevamente con su red.
Presione “Restablecer” y “Aceptar”. El proceso de reinicio comenzará. Espere 40” hasta que el modo de reinicio finalice y el LED Wi-Fi parpadee en blanco y comience a configurar (vea el capítulo 4).

Para activar manualmente restablecer a configuración de fábrica:
Presione la tecla WI-FI durante 8 “, el Controlador entra en el modo de reinicio.

7. FAQ's

No puedo asociar mi Controlador SOUNDAROUND a mi router	1. Asegúrese de que el Controlador esté encendido y espere al menos un minuto para configurarlo con el router. 2. Restablezca su dispositivo e intente de nuevo. 3. Si el dispositivo de audio ya estaba asociado a una red Wi-Fi y desea conectarlo a otra red, restablezca el Controlador a la configuración de fábrica. 4. Intente asociar su dispositivo de audio usando el método del navegador o del botón WPS.
No encuentro ninguno / algunos Controladores en la App ALLPLAY JUKEBOX	1. Asegúrese de que el smartphone/tablet y los Controladores estén conectados a la misma red Wi-Fi. 2. Verifique que el LED Wi-Fi esté encendido en blanco. Si el LED está parpadeando, el Controlador no está conectado a la red Wi-Fi. Por favor, revise la configuración. 3. Haga un reinicio (vea el capítulo 6.4). 4. Cierre la App ALLPLAY JUKEBOX. Asegúrese de que la aplicación no esté abierta y ábrala nuevamente.
El Controlador no reacciona al control de la App ALLPLAY JUKEBOX	Cierre la App ALLPLAY JUKEBOX. Asegúrese de que la aplicación no esté abierta y ábrala nuevamente. A veces, el controlador necesita tiempo para reaccionar debido al tráfico de la red de Wi-Fi. Por favor, espere unos minutos.
No puedo reproducir algunas canciones	Tenga en cuenta que el sistema no es compatible con el formato WMA. Algunos servidores de música (como por ejemplo, Apple Store) contienen "Derechos restringidos" y no se pueden reproducir en dispositivos externos.

No puedo reproducir algunos servidores de música	1. Asegúrese de que la App del servidor de música (Spotify, Napster, etc.) esté actualizada a la última versión. 2. TTenga en cuenta los requisitos de los servicios de música que se transmiten a un sistema de audio Wi-Fi. Ej. Spotify requiere una cuenta Premium para poder transmitir música a través de un sistema Wi-Fi.
No puedo controlar el volumen con algunas Apps	Algunas Apps como Spotify pueden interferir con el control de volumen de la App ALLPLAY JUKEBOX. Cierre la aplicación Spotify y controle el volumen solo desde la App ALLPLAY JUKEBOX.
Cuando se transmite desde los servidores de música, la música se detiene o salta	A veces, los servidores de música sufren cortes de la fuente original. Intenta conectarte a otro servidor de música. Si el problema persiste intente reproducir música en el dispositivo. Si la música en el dispositivo se reproduce normalmente, el problema es con la conexión a Internet. Verifique la recepción de velocidad de Internet. Si el problema continúa, podría ser la red Wi-Fi. Verifique el router y los consejos de instalación en el capítulo 4.
No puedo emparejar mi dispositivo Bluetooth con un Controlador porque no veo el Controlador en la lista de dispositivos en el smartphone/tablet	Asegúrese de que el controlador esté en el modo de emparejamiento (tenga en cuenta que el tiempo máximo es de 1 minuto). Recuerde que debe activarlo manualmente. Desactive y vuelva a activar Bluetooth en el smartphone/tablet.
No es posible conectarse a través de Bluetooth con un Controlador que se emparejó previamente	Si el Controlador ha cambiado el identificador o cualquier información de configuración, o el firmware se ha actualizado, es necesario volver a emparejar. En el smartphone/tablet, elimine el Controlador emparejado y vuelva a emparejar el Controlador con el smartphone/tablet.

Cuando Bluetooth está en MUTE en el controlador con el que está conectado, todos los Controladores del grupo están en MUTE?	Si el Controlador que está recibiendo el Bluetooth mediante la transmisión se silencia, se detendrá la transmisión, por lo que todos los Controladores se silenciarán. Si presiona la tecla MUTE en uno de los Controladores del grupo independiente de la que está recibiendo la transmisión por Bluetooth, este Controlador se silenciará, no silenciará el resto de Controladores del grupo.
¿El controlador es compatible con AirPlay o Google ChromeCast Audio?	Conecte Airplay o Google Chromecast Audio a AUDIO-IN y selecciónelo como fuente de audio (consulte el capítulo 5.3). Luego, puede administrar el audio transmitido por AirPlay o Google Chromecast Audio.
La tecla MUTE no pausa la pista	Silenciar no significa que el audio está en pausa. El silencio elimina el volumen, pero no detiene ni pausa la transmisión. Cuando se activa el MUTE, el LED parpadea. Si el controlador está agrupado, el resto de los controladores continuará escuchando la música.
La calidad de audio es deficiente	Si los cortes de audio se producen principalmente al volver a transmitir a otros Controladores, es recomendable usar un router 5G en lugar de un 2,4G. A veces puede ser aconsejable usar una conexión ETHERNET. Tenga en cuenta que otros equipos que comparten la misma red, como ordenadores, televisores, smartphones... compiten por la misma banda Wi-Fi, lo que puede ocasionar problemas de rendimiento.

8. Especificaciones Técnicas

60201	MIN	NORMAL	MAX		COMMENTS
Dimensiones		175x100x37		mm	exterior (ancho x alto x profundidad)
		125x75x35		mm	hueco aconsejado (ancho x alto x profundidad)
Alimentación	12		24	Vdc	terminal VCC - GND
Consumo VDC = 12Vdc			14	W	terminales L, R / 16 ohms
			18	W	terminales L, R / 8 ohms
			30	W	terminales L, R / 4 ohms
Consumo VDC = 15Vdc			18	W	terminales L, R / 16 ohms
			27	W	terminales L, R / 8 ohms
			45	W	terminales L, R / 4 ohms
Consumo VDC = 24Vdc			44	W	terminales L, R / 16 ohms
			60	W	terminales L, R / 8 ohms
Señal de salida VDC = 12Vdc			3,5+3,5	W	terminales L, R / 16 ohms
			6+6	W	terminales L, R / 8 ohms
			10+10	W	terminales L, R / 4 ohms
Señal de salida VDC = 15Vdc			5,5+5,5	W	terminales L, R / 16 ohms
			10+10	W	terminales L, R / 8 ohms
			16+16	W	terminales L, R / 4 ohms
Señal de salida VDC = 24Vdc			15+15	W	terminales L, R / 16 ohms
			25+25	W	terminales L, R / 8 ohms
Señal de entrada		775	1000	mVrms	jack 3,5mm
Frecuencia Wi-Fi		2,4/5		GHz	
Ethernet/LAN	si				
Soporte App	IOS 7.0 / ANDROID 4.1				versión mínima
Conexión Wi-Fi	WPS / Webpage				
Antena RF	interna				
Máximo unidades en modo multiroom		5	10		Router 1200Mbps / 5GHz band
Bluetooth	BT 4.0 A2DP 1.3 (Sink) AVRCP 1.5 (Controller&Target)				

Declaración de conformidad de la UE (DoC)

Por la presente, Electrónica Integral de Sonido S.A., Pol. Malpica G. Quejido 87-88, 50016 Zaragoza (España) declara que este producto cumple con las disposiciones de las Directivas 2004/108 / CE,2014/35 / UE, 1999/5 / CE, 2011/65 / UE Cumpliendo los siguientes estándares de conformidad IEC 60065, EN 55013, EN 55020, EN 61000-3-2, EN 61000-3-3, EN 300328 v1.8.1, EN 301893 v1.7.1, EN 301489-1, EN 301489-17, EN 50564.

eissound

Pol. Malpica - Grupo Quejido 87-88
50016 Zaragoza - SPAIN
Tel. +34 976 46 55 50 Fax +34 976 46 55 59
marketing@eissound.com
www.eissound.com

KBSOUND

6550 St. Augustine rd. Av. Suite 305
Jacksonville, Florida 32217
info@kbsound.com
www.kbsound.com

AENOR
ER
Empresa Registrada
ER-0634/1998

CERTIFIED IQNet MANAGEMENT SYSTEM